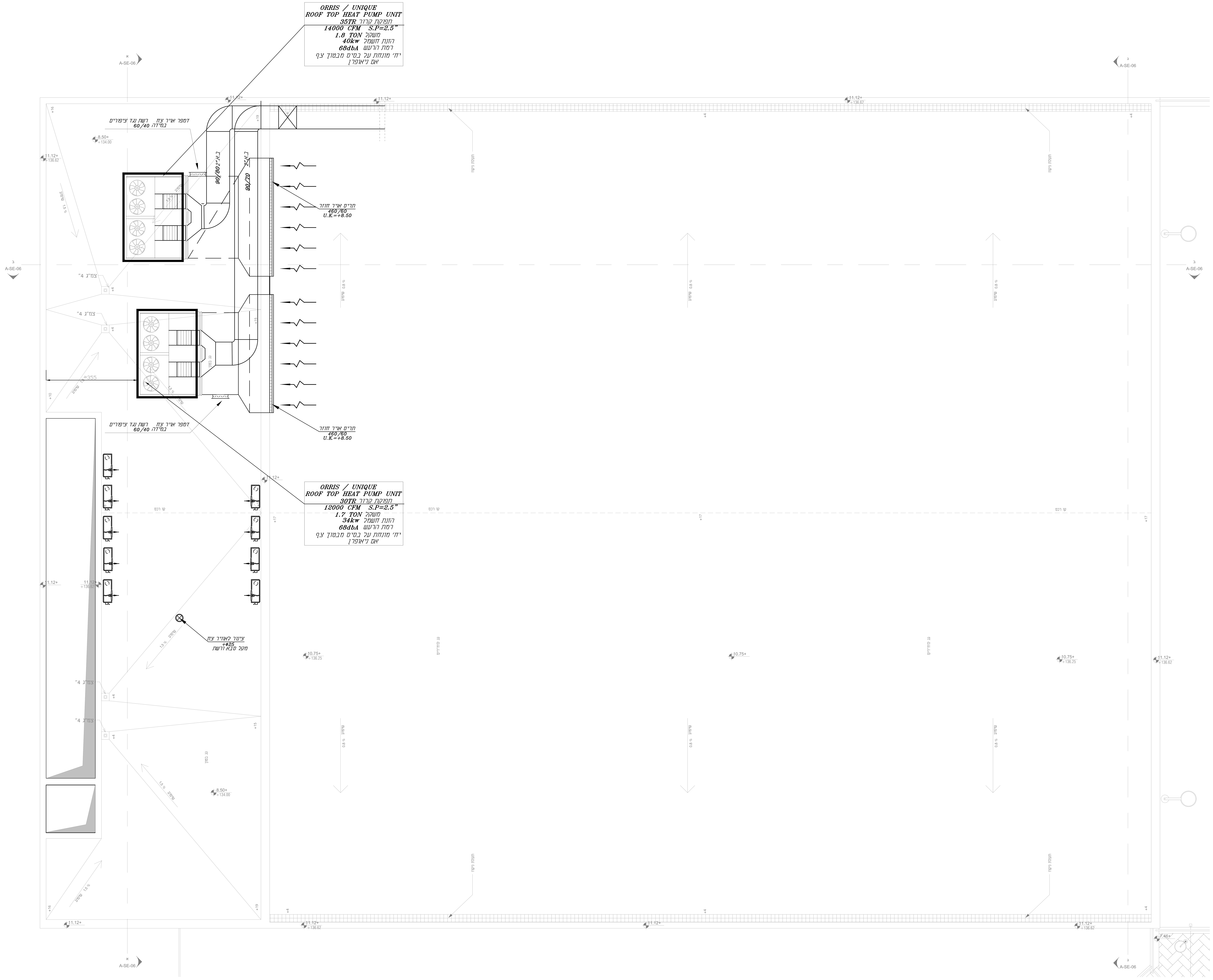

הערה : על הקבלן המבצע להמציא אישור מכון התקנים לפי תקן 1001 ישראלי ועל חשבונו .

על קבלן המיזוג לתאם בשטח עם החשמלאי הזנות החשמל ניקוז עם אינסטלטור ועל אחריותו

יחידות המיזוג יכללו אלמנט התנעה רכה

הערה: כול התעלות צבועות בגון לפי בחירת אדריכל

מקרא :

- ת.א.ק.— תריס אויר קירי
- ת.א.ת.— תריס אויר תקרתי
- ת.א.ח.— תריס אויר חוזר
- ת.א.צ.— תריס אויר צח
- ת.י. — תריס יניקה
- ב.א.— בידוד אקוסטי
- ב.ת.— בידוד תרמי
- ל.ב.— ללא בידוד
- — חיבור ניקוז

הערה:
כל המעברים על הגג על שולחנות מגולוונות גומיות מחורצות

- מפזר אויר תקרתי עגול
- מפזר אויר תקרתי "12"/12+
- מפזר אויר תקרתי "9"/9+
- מפזר אויר צידי לאויר צח 20/10+ ווסת
- תריס יניקה עגול "ø6+ ווסת
- תריס אויר צח עם מסנן עם ווסת כמות
- תריס אויר חוזר עם מסנן
- מפזר אויר תקרתי "14"/9+ווסת

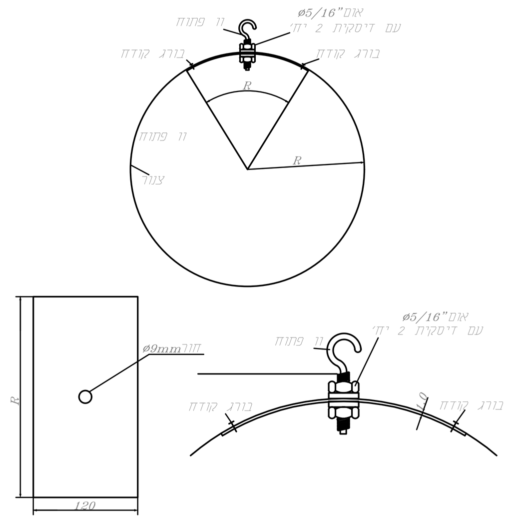

פרט תליית תעלת עגולה

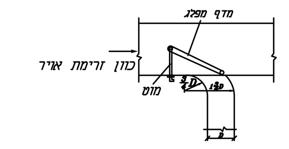

פרט הסתעפות

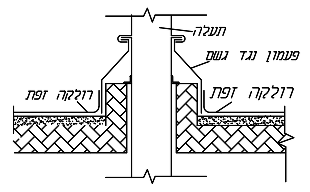

מעבר תעלה דרך גג

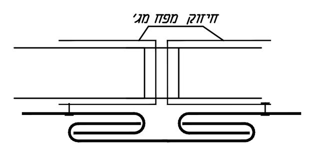

חיבור תעלה

	תואר השינוי	תאריך	חתימה
1	לביצוע	21/05/24	
2			
3			
4			

לעיון ○ לאישור ○ למכרז ○ לביצוע ●

הקבלן אחראי למידות ועליו לבקר אותן.
על כל סטיה או סתירה או אי התאמה עליו להודיע למתכנן בטרם ימשיך בעבודתו .
אין לקבוע גדלים ומידות ע"י מדידה בשרטוט.

אדריכל: ARCHITECTS&ENGINEERS M.TABANY
ד"ר טבעוני אדריכלים ומהנדסים בע"מ

תכנן: א.ק 21/05/24	מזמין:	עיריית כפר קאסם
שרטט: א.ק 21/05/24		
בדק: א.פ. 21/05/24	פרויקט:	אולם ספורט כפר קאסם
אשר: א.פ. 21/05/24	תוכנית:	מערכת מיזוג אויר איוורור גג

מסמך זה הינו רכוש אין להעבירו או להעתיקו ללא רשות המתכנן	קנה מדה:	תכנית מס'	עבודה מס'
	1:50	AC-3	6116

אוסאמה פרח AF מהנדסים יועצים
מיזוג אויר-אינסטלציה הסקה-כיבוי אש-בטיחות
שכונת שלך - נצרת
טלפון-04-6021943 פקס-04-6000149
נייד- 052-2660625
e-mail: sf_osamaf@bezeqint.net
כתובת: נצרת ת.ד 3030 מיקוד 16130