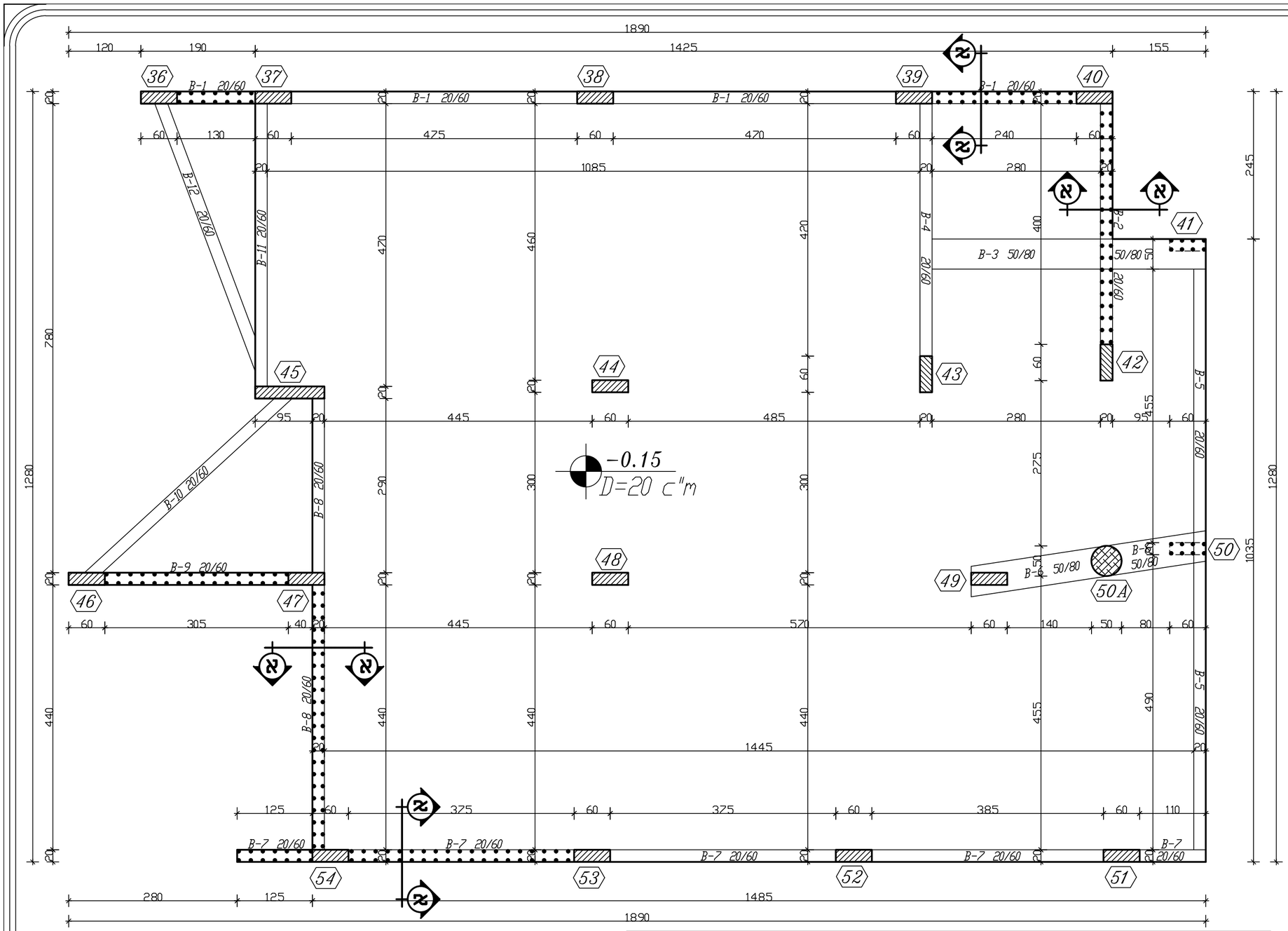

מרכז טיפול לגיל ג'

תאריך :	תפוצה :
תאריך	שינויים

הערות:-

1) סוג הבטון ב-30
2) הפרדת הרצפה ע"י ארגזי קלקר וכמו כן קורות היסוד .
3) יש לקבל אישור המהנדס האחראי לפני היציקה.

אין להתחיל בעבודה לפני קבלת היתר בניה מהגורמים המוסמכים
הקבלן אחראי למידות ולהתאמתן באתר, בכל מקרה של סטות או אי התאמה, על הקבלן להודיע למתכנן לפני הביצוע ולקבל הוראות בכתב לפני הביצוע.
על הקבלן לבנות בהתאמה מושלמת לתכניות שאושרו לבניה ע"י הרשויות ולא לסטות מהן כלל.
על הקבלן לבנות בהתאמה מושלמת לתכניות והמפרטים.

חתך בקורת יסוד
קנ.מ 1:20

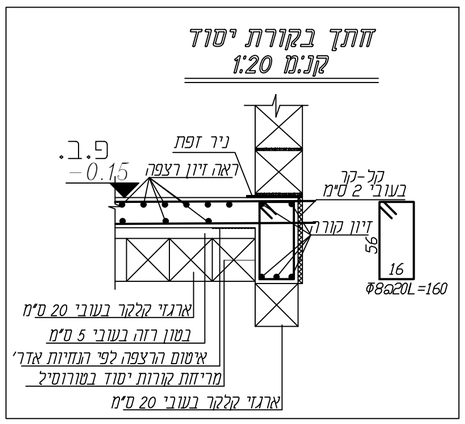

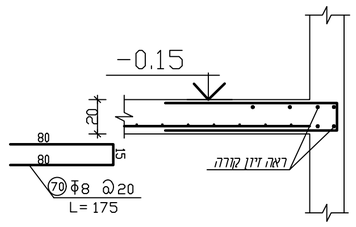

פרט חיבור קורות רצפה D=20

טבלת עמודים

מס' עמוד	מידות עמוד	זיון	חישוק בהמשך גובה הקומה	חישוק ב 1 מ' העליון והתחתון
36,37,38,39,40,41,42,43,44 46,47,48,49,50,51,52,53,54	20/60	2 8Φ14L =420	7 2XΦ8@20L =125	7 2XΦ8@10L =125
45	20/115	4 12Φ14L =420	9 2XΦ8@20L =177	9 2XΦ8@10L =177

חתך אופקי בעמוד חיצוני
קנ.מ 1:20

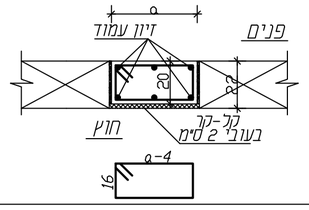

חתך א-א קנ.מ 1:20

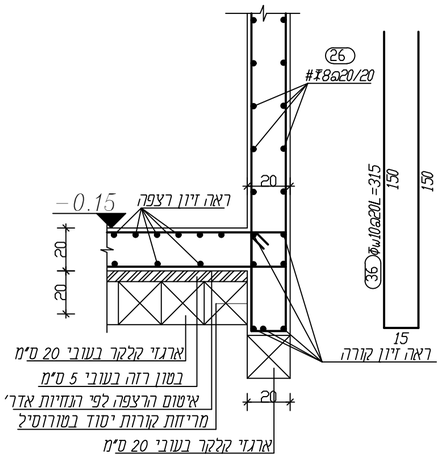

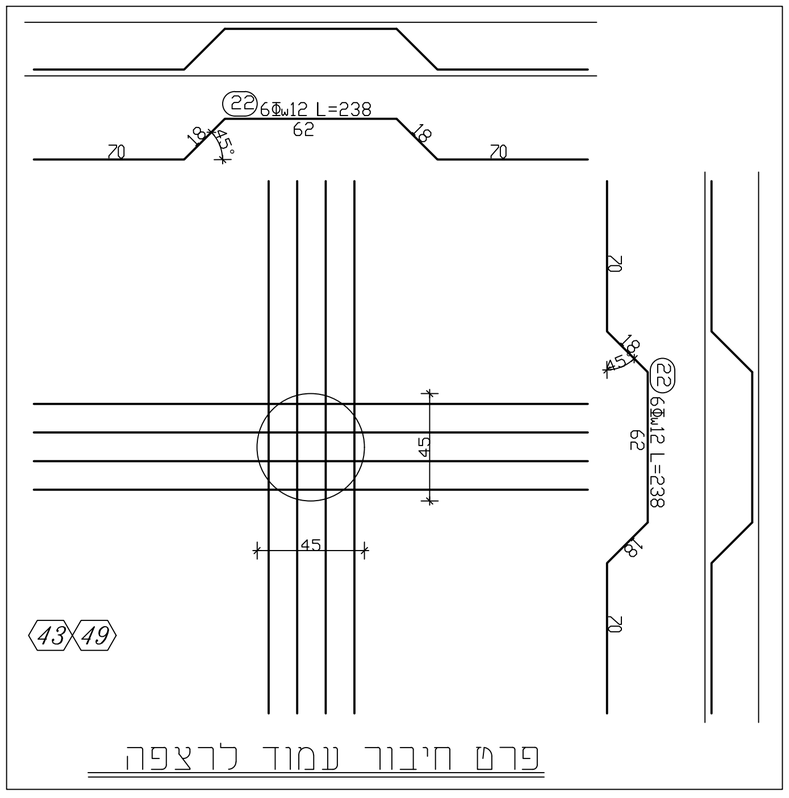

פרט חיבור עמוד לרצפה

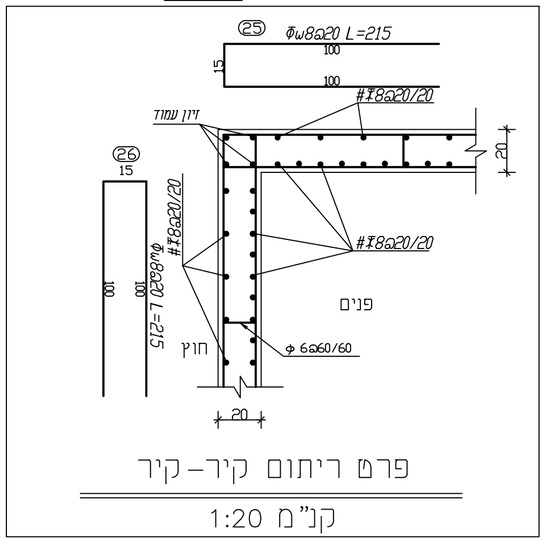

פרט ריתום קיר-קיר
קנ"מ 1:20

לעיון :		לתאום :	
למכרז :		לביצוע :	

שם הפרוייקט :
טיפת חלב ומרכז לגיל הרך כפר קאסם

שם המזמין :
עיריית כפר קאסם

תוכן הגליון :
תכנית הרצפה -אגף מערבי-

מס. גליון : ק-2ב

קנה מידה : 1:50

תכנן : האני חיליה

שרטט : איה מחאמיד

תאריך : 11-10-2025

נוף שירותי הנדסה אזרחית
אנג' חיליה האני
בניין אלספא - קומה א'
נצרת - העכונה המזרחית
ת.ד. 569 יפיע מיקוד 16955
טל' 04-6460515, סיל. 052-8591649
ha-7@zahav.net.il