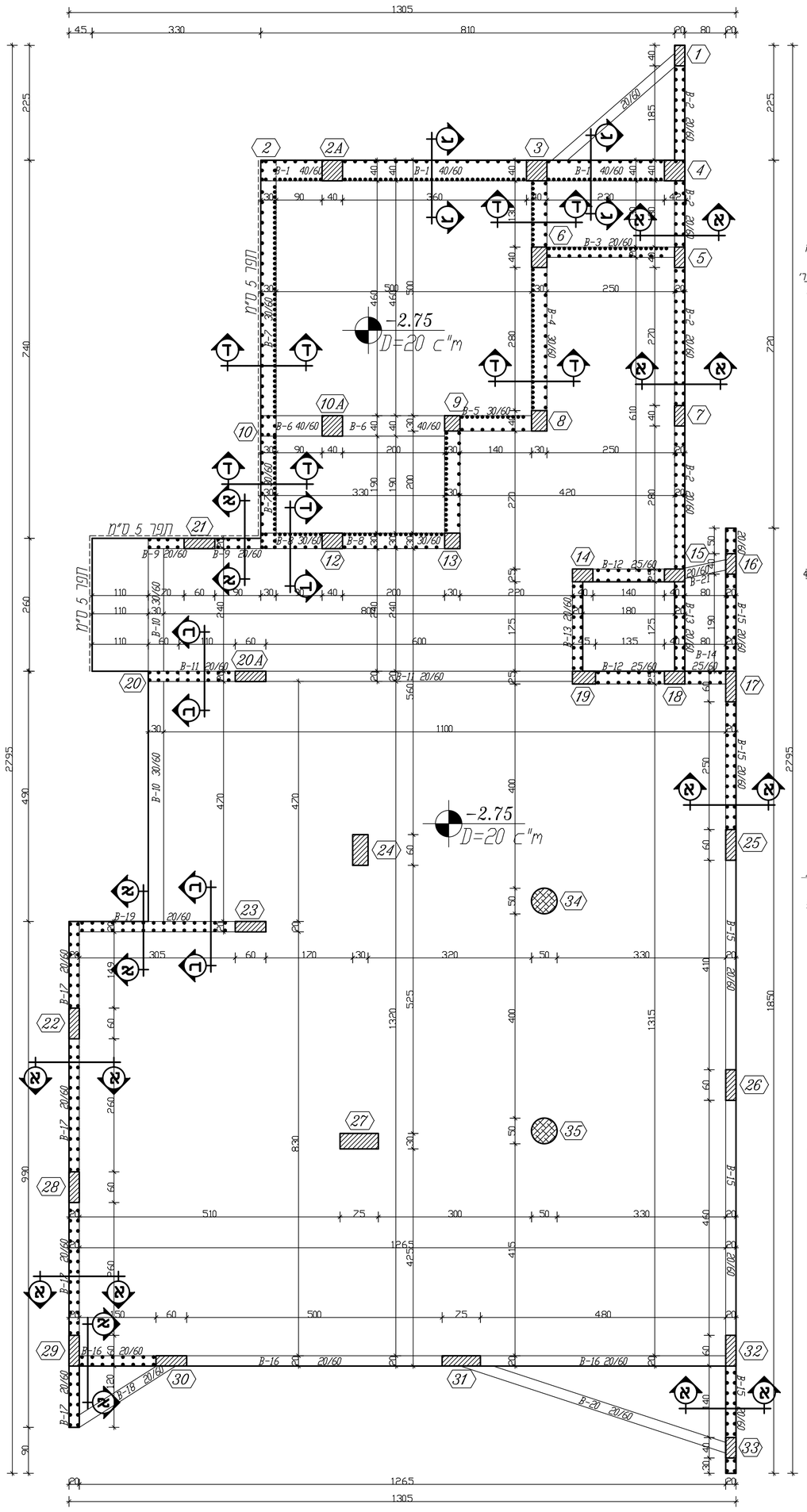

חתך א-א קנ"מ 1:20

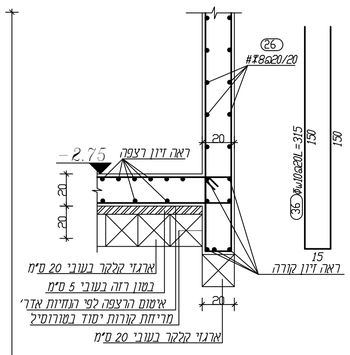

חתך ב-ב קנ"מ 1:20

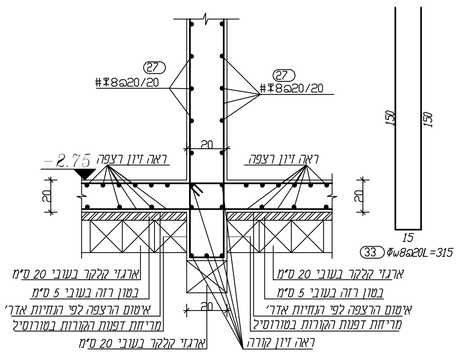

חתך בקורת יסוד קנ"מ 1:20

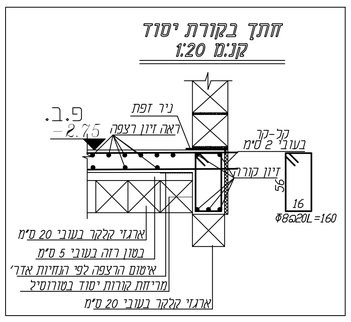

חתך ג-ג קנ"מ 1:20

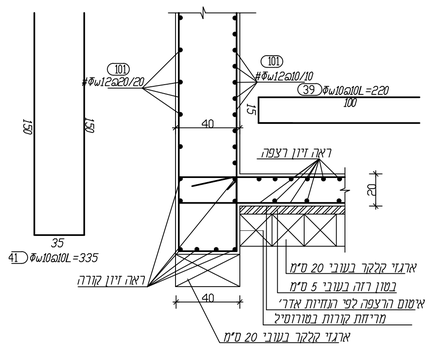

חתך ד-ד קנ"מ 1:20

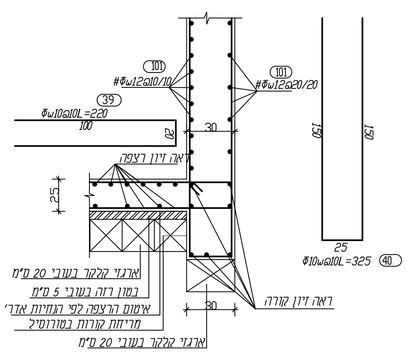

פרט תחתית פיר מעלית קנ"מ 1:20

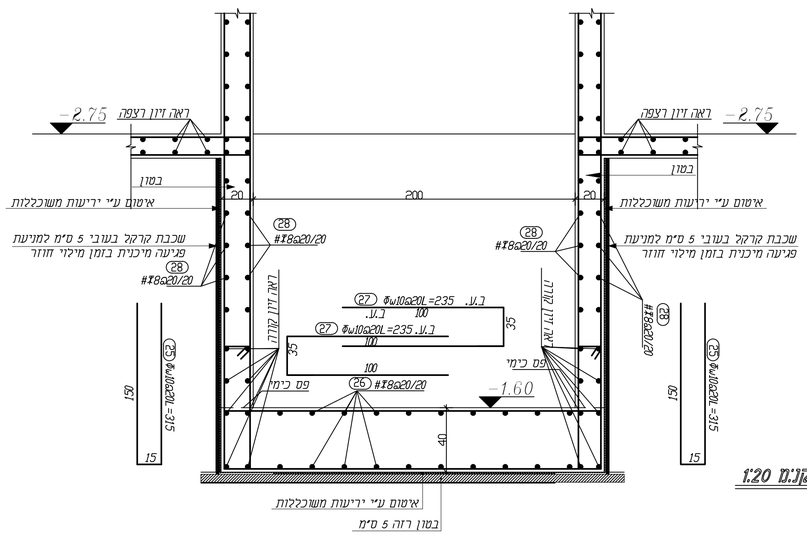

חתך אופקי בעמוד חיצוני קנ"מ 1:20

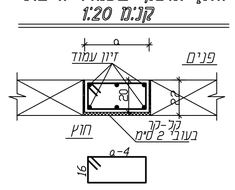

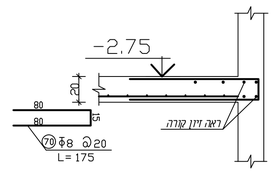

פרט חיבור קורות רצפה D=20

חתך ד-ד קנ"מ 1:20

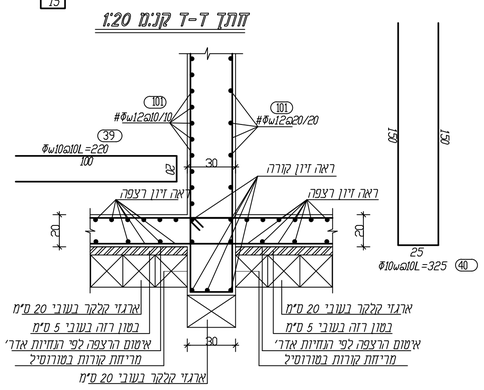

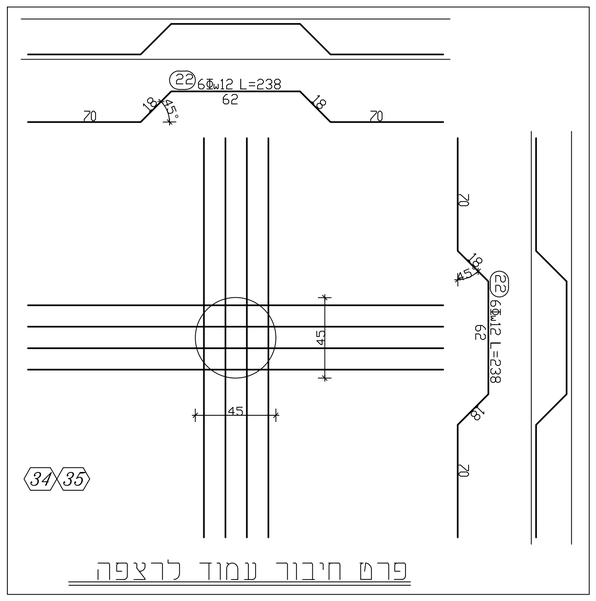

פרט חיבור עמוד לרצפה

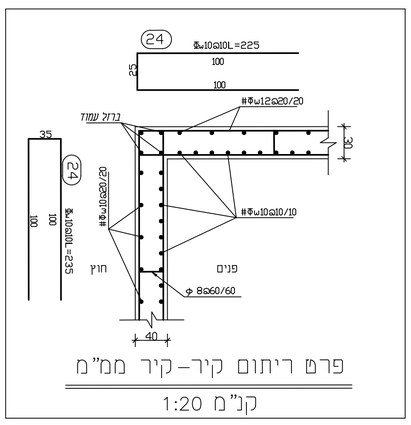

פרט ריתום קיר-קיר ממ"מ

קנ"מ 1:20

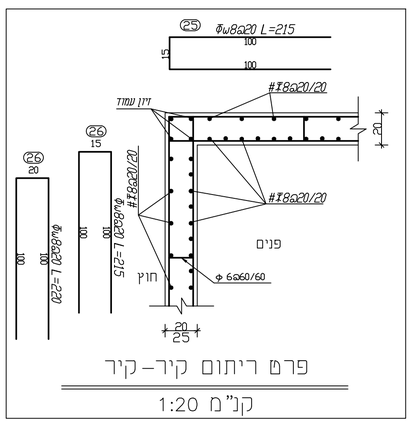

פרט ריתום קיר-קיר

קנ"מ 1:20

מקדם חשיפת הבטון: 3

פרט חפיפת רשתות

פרט תוספת זיון לרשת

הנחת תוספת זיון במקביל לזיון הקיים

טבלת עמודים

מס' עמוד	מידות עמוד	זיון	חישוק בהמשך גובה העמוד	חישוק ב 1.0 מ העליון והתחתון
1.5,7,16,33	20/40	1 6Φ14L=420	16 Φ8@20L=140	16 Φ8@10L=140
17,20,20A,21,22,23,25,26 28,29,30,32	20/60	2 8Φ14L=420	2X(15 Φ8@20L=120)	2X(15 Φ8@10L=120)
31	20/75	3 10Φ14L=420	2X(15 Φ8@20L=135)	2X(15 Φ8@10L=135)
14,15,18,19	25/40	4 8Φ14L=420	21 Φ8@20L=150	21 Φ8@10L=150
2,6,8,10	30/40	5 8Φ14L=420	25 Φ8@20L=140	25 Φ8@10L=140
24	30/60	6 12Φ14L=420	2X(25 Φ8@20L=140)	2X(25 Φ8@10L=140)
9,12,13	30/30	8 8Φ14L=420	2X(25 Φ8@20L=115)	2X(25 Φ8@10L=115)
27	30/75	9 12Φ14L=420	2X(25 Φ8@20L=160)	2X(25 Φ8@10L=160)

תאריך :	תפוצה :
תאריך	עדכונים

הערות:-

1) סוג הבטון ב-30
2) הפרדת הרצפה ע"י ארגזי קלקר וכמו כן קורות היסוד .
3) יש לקבל אישור המהנדס האחראי לפני הציקה.

אין להתחיל בעבודה לפני קבלת היתר בניה מהגורמים המוסמכים
הקבלן אחראי למידות ולהתאמתן באתר, בכל מקרה של סטות או אי התאמה, על הקבלן להודיע למתכנן לפני הביצוע ולקבל הוראות בכתב לפני הביצוע.
על הקבלן לבנות בהתאמה מושלמת לתכניות שאושרו לבניה ע"י הרשויות ולא לסטות מהן כלל.
על הקבלן לבנות בהתאמה מושלמת לתכניות והמפרטים.

לעיון : | לתאום :
למכרז : | לביצוע :

עם הפרוייקט :
טיפת חלב ומרכז לגיל הרך כפר קאסם

עם המזמין :
עיריית כפר קאסם

תוכן הגליון :
תכנית הרצפה -אגף מזרחי-

מס. גליון : ק-2מ
קנה מידה : 1:50

תכנן : **האני חליליה**
שרטט : **איה מחאמיד**

תאריך : 2025-10-11

נוף שירותי הנדסה אזרחית
אנג' חליליה האני
בניין אלספא - קומה א'
נצרת - השכונה המזרחית
ת.ד. 569 יפיע מיקוד 16955
טל' 04-6460515, סיל. 052-8591649
ha-7@zahav.net.il