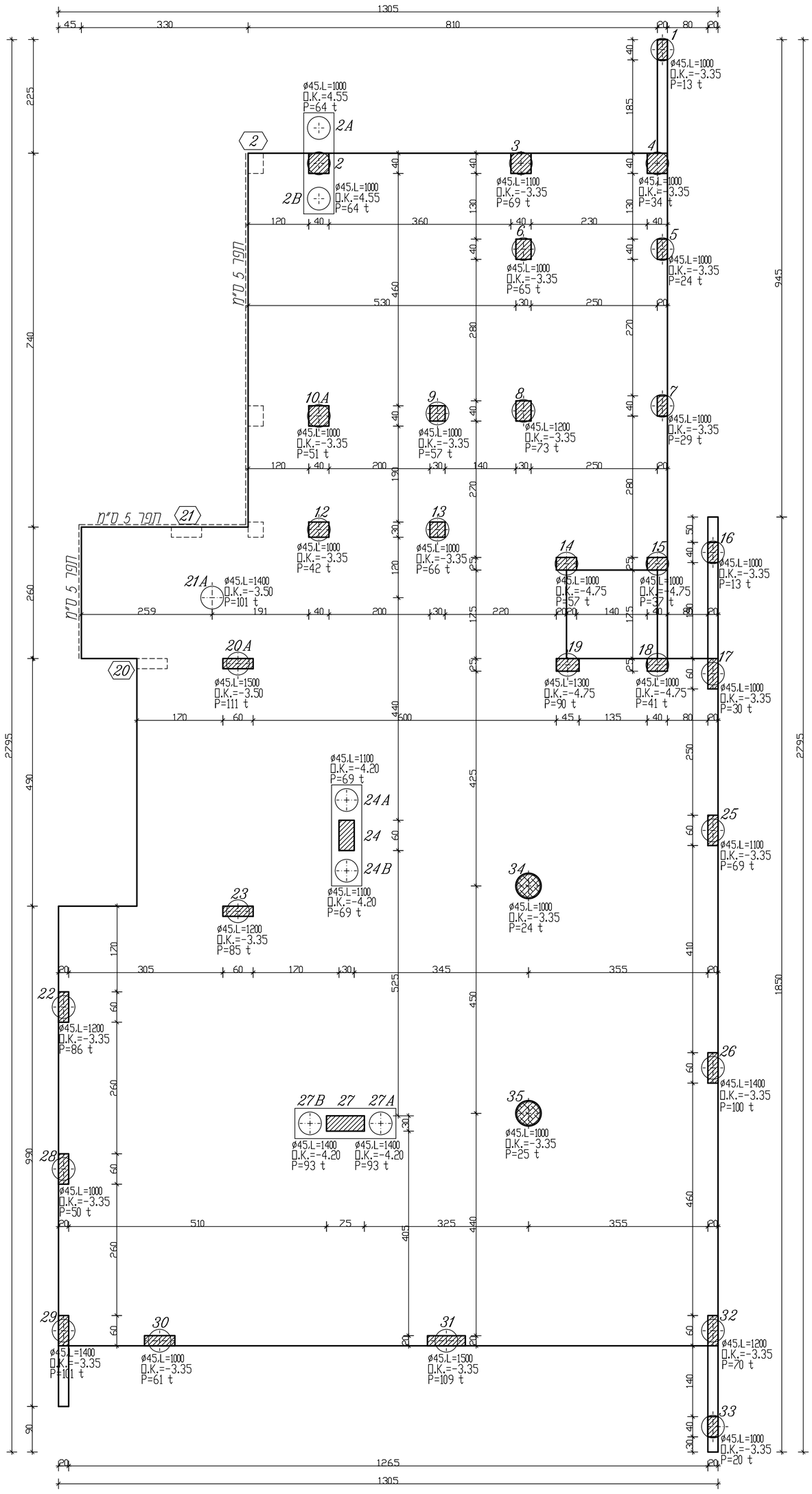


## פרט כלונס
## המגיע לתחתית קורה בטון
1:25

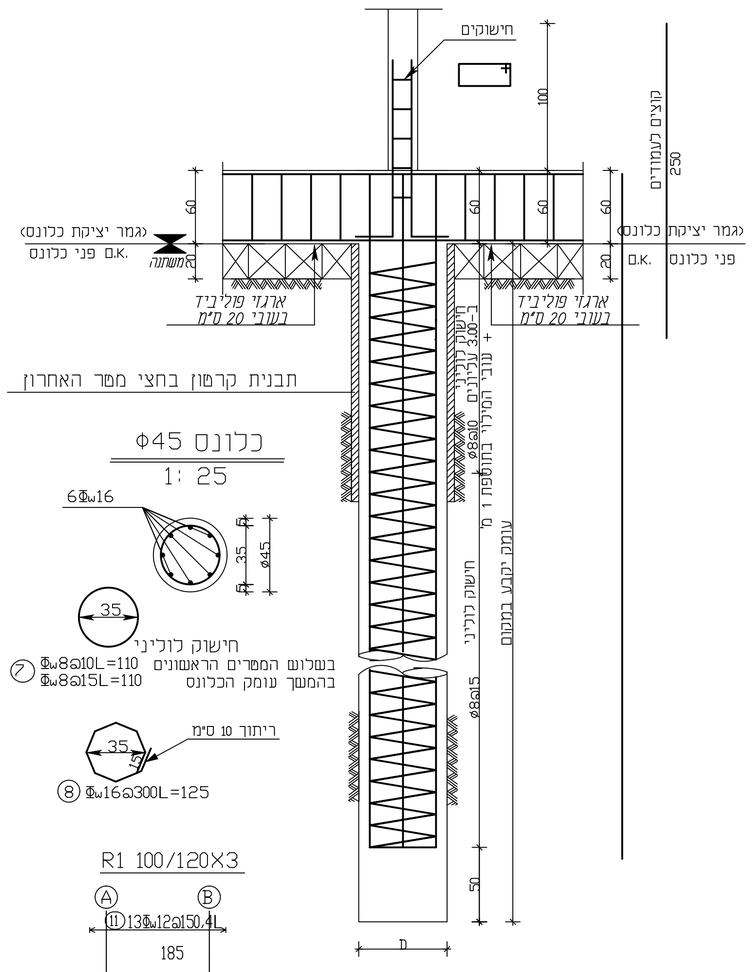


## כלונס Φ45
1:25




## R1 100/120X3

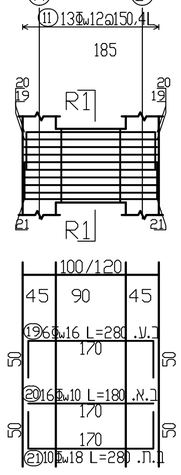


## R1-R1
1:20

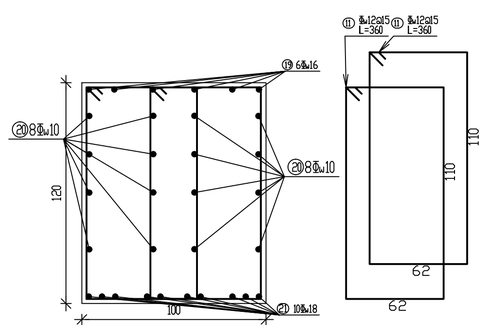


## טבלת כלונסאות

| זיון כלונס | קוטר כלונס - ס"מ (ועומק - L (ס"מ | מס' כלונס |
|---|---|---|
| 1 6Φw16L=1000 | Φ45 L=1000 | 1,2A,2B,4,5,6,7,9,10,12,13 14,15,16,17,18,28,30,33,34,35 |
| 2 6Φw16L=1100 | Φ45 L=1100 | 3,24A,24B,25 |
| 3 6Φw16L=1200 | Φ45 L=1200 | 8,22,23,32 |
| 4 6Φw16L=1300 | Φ45 L=1300 | 19 |
| 5 6Φw16L=1400 | Φ45 L=1400 | 2A,26,27A,27B,29 |
| 6 6Φw16L=1400 | Φ45 L=1500 | 20A,31 |

## טבלת קוצים לעמודים

| זיון | מידות עמוד | מס' עמוד |
|---|---|---|
| 9 6Φ14L=250 | 20/40 | 1,5,7,16,33 |
| 10 8Φw14L=250 | 20/60 | 17,20A,21,22,23,25,26,28 29,30,31,32 |
| 11 12Φ14L=250 | 30/75 | 27 |
| 12 8Φ14L=250 | 25/40 | 14,15,18,19 |
| 13 8Φ14L=250 | 30/40 | 6,8,12 |
| 14 12Φ14L=250 | 30/60 | 24 |
| 15 10Φ14L=250 | 40/40 | 2,3,4,10 |
| 16 8Φ14L=250 | 30/30 | 9,13 |

| תאריך : | תפוצה : |
|---|---|
| | |
| | |
| | |
| | |
| | |
| | |
| | |
| | |
| תאריך | שינויים |

**הערות:-**

1) סוג הבטון ב-40
2) הפרדת הרצפה ע"י ארגזי קלקר וכמו כן קורות היסוד .
3) יש לקבל אישור המהנדס האחראי ויועץ הקרקע עם חפירת הכלונסאות ולפני היציקה.
4) הכלונסאות יוצקו למפלסים שונים .
5) הקידוח והיציקה של כלונסאות יבוצע בהתאם להנחיות יועץ הקרקע .
6) עומק הכלונס הרשום לא כולל את עובי המלט.
7) באזור המילוי יש להשתמש בשרוול פלסטי בשני המטרים העליונים .
8) היסודות הראשונים יבוצעו בנוכחות מהנדס הביסוס באתר וישלימו את המידע הדרוש
9) יש ליידע על תחילת מועד הביצוע בהתראה של 48 שעות
11) עומק הכלונס המינימלי מתחתית הקורה יהיה 8 מ'
12) האחראי לביצוע באתר יודא שמרכזי הכלונסאות לא יסטו מהמרכז המתוכנן יותר מ-5% מקוטר הכלונס סטיה גדולה יותר תחייב תוספת זיון ויש לדווח עליה למהנדס הביסוס
13) הבטון יהיה ב-30 ובעל שקיעת קונוס של 6"
14) עם התחלת התקשות הבטון יש לחפור בטוריה את עודף הבטון כדי למנוע היווצרות בצל עליון
15) יציקת הבטון תיעשה באמצעות משאבה וציוד קשיח בארך 6 מ' המחודר לתוך הקידוח . יציקת הכלונס תהיה רציפה ותבוצע ביום הקדיחה
16) כיוב הזיון יתלה בעת היציקה במרכז הקידוח
17) בדיקה סונית תבוצע בכל הכלונסאות כדי לוודא איכות
18) ביצוע העבודה יעשה בפיקוח הנדסי צמוד ע"י האחראי לביצוע השלד
19) מהנדס הביסוס יאשר אישור עיקרוני את תכנית היסודות לפני תחילת הביצוע

אין להתחיל בעבודה לפני קבלת היתר בניה מהגורמים המוסמכים
הקבלן אחראי למידות ולהתאמתן באתר, בכל מקרה של טעות או אי התאמה, על הקבלן להודיע למתכנן לפני הביצוע ולקבל הוראות בכתב לפני הביצוע.
על הקבלן לבנות בהתאמה מושלמת לתכניות שאושרו לבניה ע"י הרשויות ולא לסטות מהן כלל.
על הקבלן לבנות בהתאמה מושלמת לתכניות והמפרטים.

לעיון : | לתאום :
למכרז : | לביצוע :

עם הפרוייקט :
**טיפת חלב ומרכז לגיל הרך כפר קאסם**

עם המזמין :
**עיריית כפר קאסם**

תוכן הגליון :
**תכנית מתווה יסודות -אגף מזרחי-**

מס. גליון : ק-1מ
קנה מידה : 1:50

תכנן : **האני חליליה**
ערטט : **איה מחאמיד**

תאריך : 11-10-2025


נוף שירותי הנדסה אזרחית
אנג' חליליה האני
בניין אלספא - קומה א'
נצרת - השכונה המזרחית
ת.ד. 569 יפיע , מיקוד 16955
טל' 04-6460515, סיל. 052-8591649
ha-7@zahav.net.il