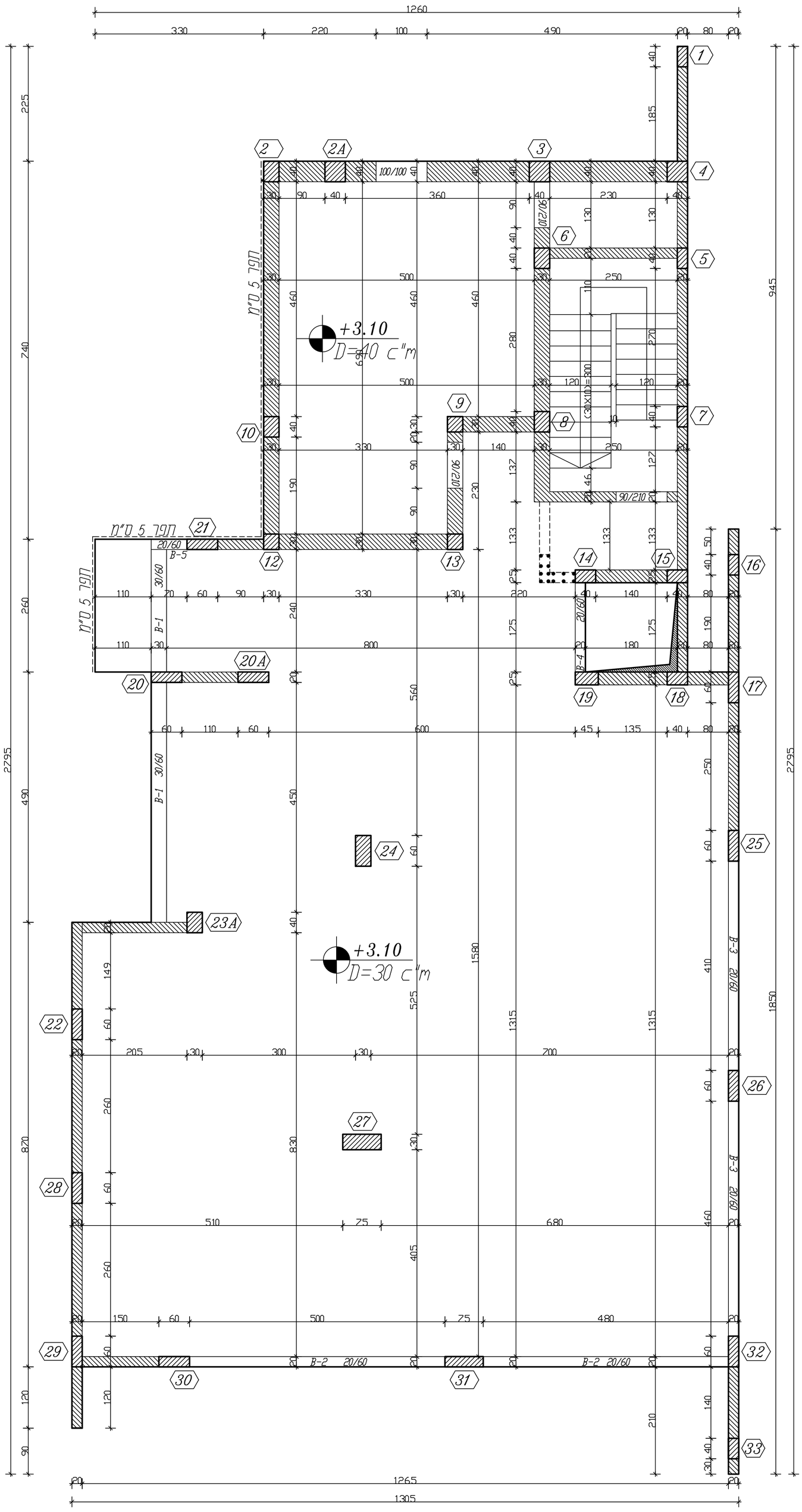

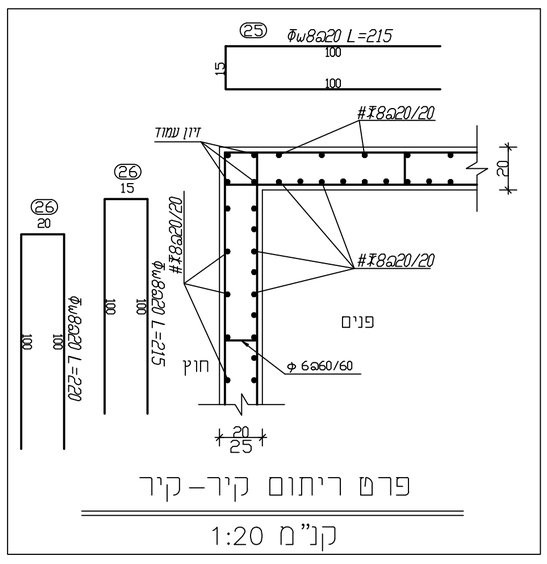

פרט ריתום קיר-קיר

קנ"מ 1:20

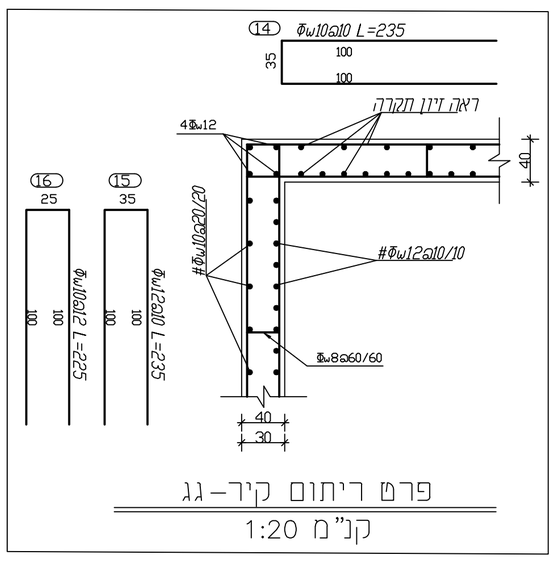

פרט ריתום קיר-גג

קנ"מ 1:20

חתך אופקי בעמוד חיצוני
קנ.מ 1:20

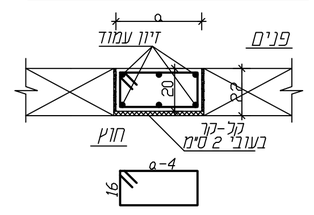

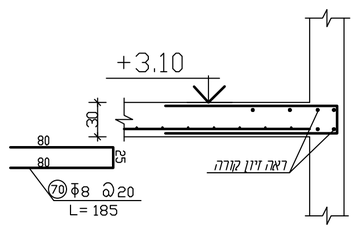

פרט חיבור קורות תקרה D=30

פרט מעקה גג
קנ"מ 1:20

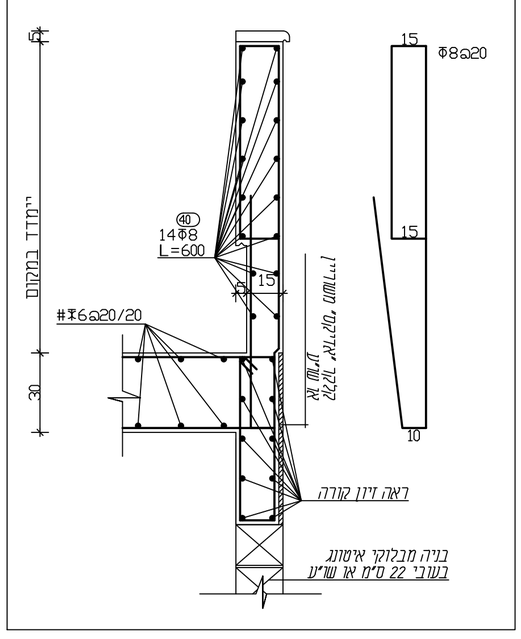

טבלת עמודים

מס' עמוד	מידות עמוד	זיון	חישוק בהמשך גובה העמוד	חישוק ב 1.0 מ העליון והתחתון
5,6,7,8,14,15,18,19	20/40	1 6Φ14L=420	46 / 16 / 10 Φ8@20L=140	46 / 16 / 10 Φ8@10L=140

מקדם חשיפת הבטון : 1

פרט חפיפת רשתות

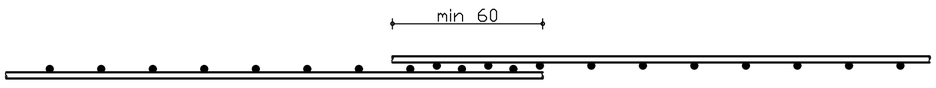

פרט תוספת זיון לרשת

הנחת תוספת זיון במקביל לזיון הקיים

תאריך :	תפוצה :
תאריך	שינויים

הערות:-

1) סוג הבטון ב-30

2) יש לקבל אישור המהנדס האחראי לפני היציקה.

אין להתחיל בעבודה לפני קבלת היתר בניה מהגורמים המוסמכים

הקבלן אחראי למידות ולהתאמתן באתר, בכל מקרה של טעות או אי התאמה, על הקבלן להודיע למתכנן לפני הביצוע ולקבל הוראות בכתב לפני הביצוע.

על הקבלן לבנות בהתאמה מושלמת לתכניות שאושרו לבניה ע"י הרשויות ולא לסטות מהן כלל.

על הקבלן לבנות בהתאמה מושלמת לתכניות והמפרטים.

לעיון :		לתאום :	
למכרז :		לביצוע :	

שם הפרוייקט :
טיפת חלב ומרכז לגיל הרך כפר קאסם

שם המזמין :
עיריית כפר קאסם

תוכן הגליון :
תכנית התקרה השניה -אגף מזרחי-

מס. גליון : ק-6מ

קנה מידה : 1:50

תכנן : האני חליליה

שרטט : איה מחאמיד

תאריך : 11-10-2025

נוף שירותי הנדסה אזרחית
אנג' חליליה האני
בניין אלספא - קומה א'
נצרת - השכונה המזרחית
ת.ד. 569 יפיע מיקוד 16955
טל' 04-6460515, סיד. 052-8591649
ha-7@zahav.net.il