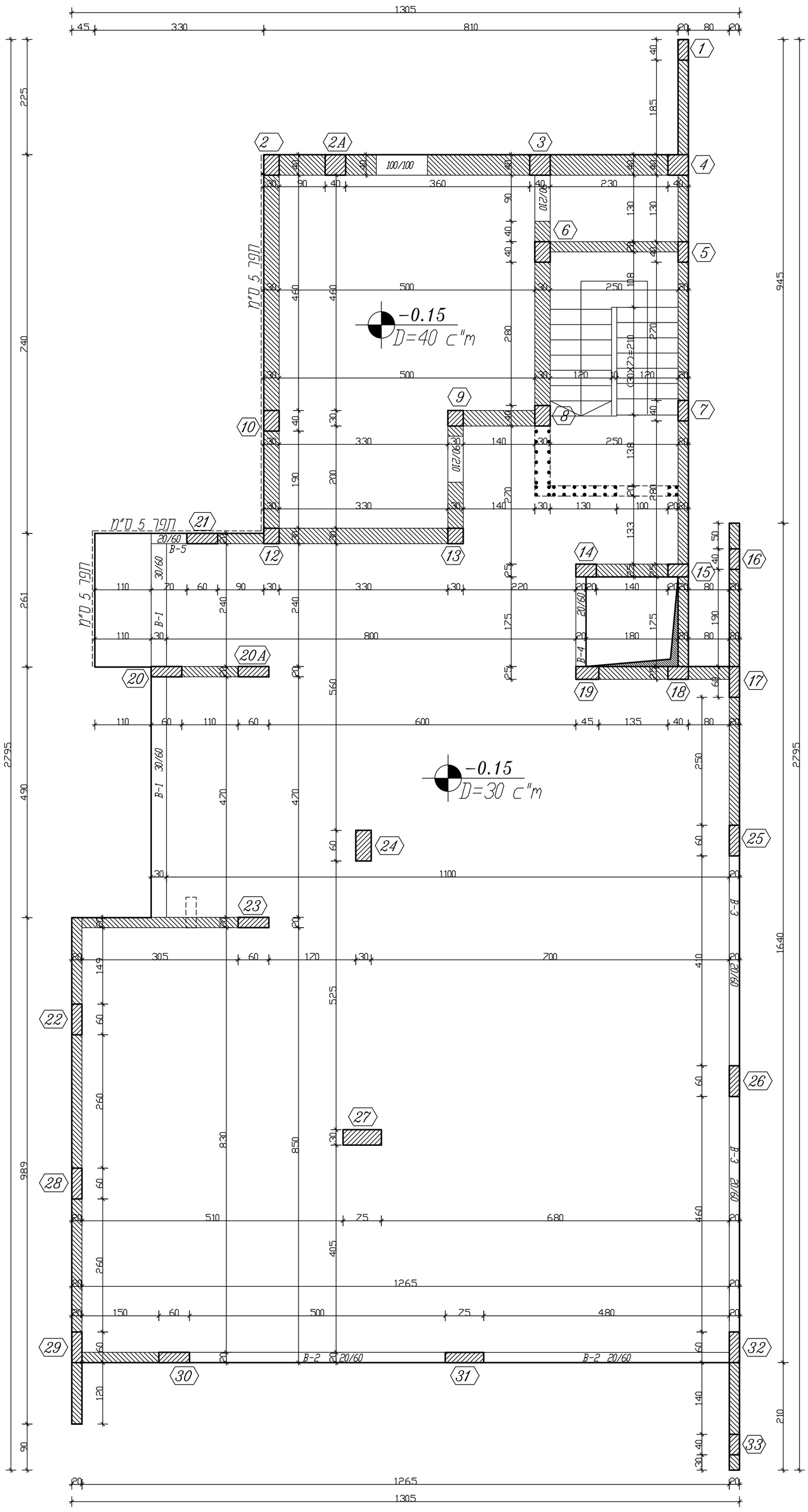

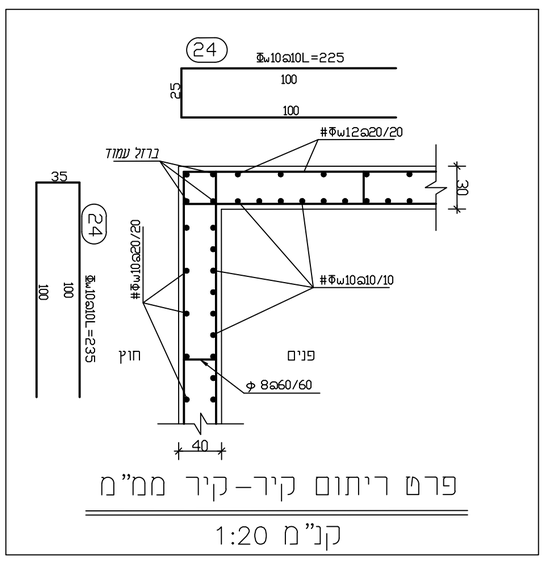

פרט ריתום קיר-קיר ממ"מ

קנ"מ 1:20

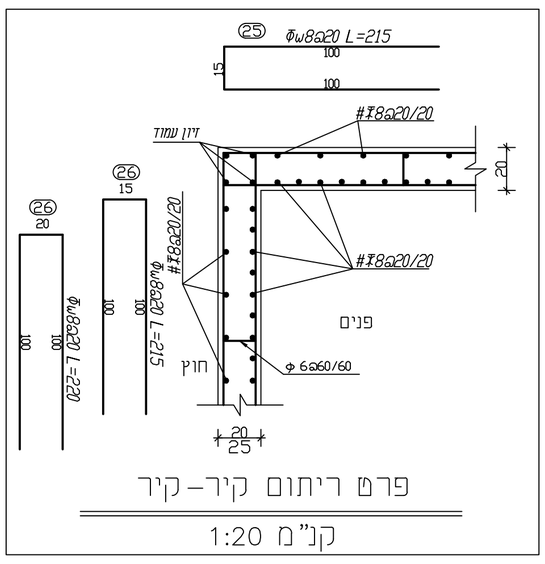

פרט ריתום קיר-קיר

קנ"מ 1:20

חתך בקיר 20 ס"מ
קנ"מ 1:20

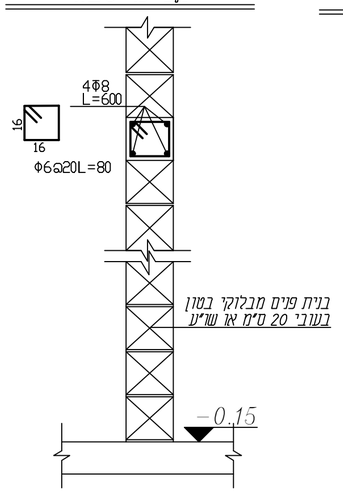

חתך בקיר 10 ס"מ
קנ"מ 1:20

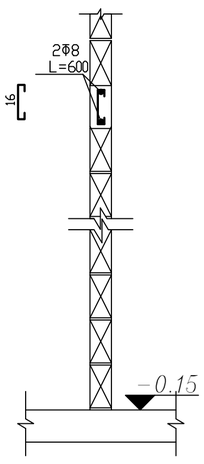

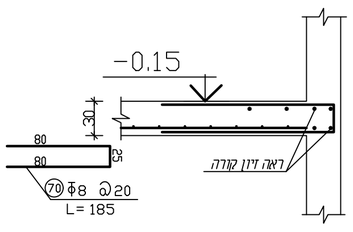

פרט חיבור קורות תקרה D=30

חתך אופקי בעמוד חיצוני
קנ"מ 1:20

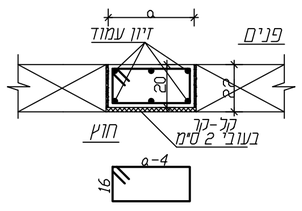

קירות חוץ
חתך בקיר 20 ס"מ
קנ"מ 1:20

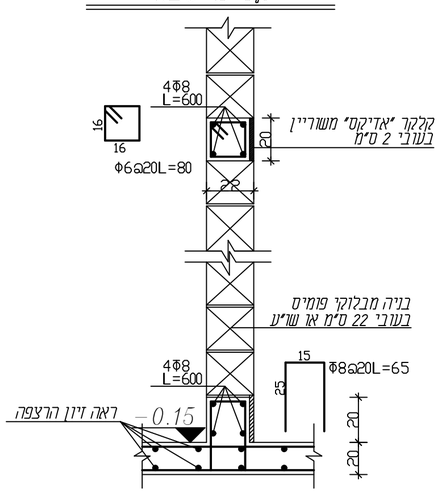

מקדם חשיפת הבטון: 3

טבלת עמודים

חישוק בהמשך גובה העמוד	חישוק ב 1.0 מ העליון והתחתון	זיון	מידות עמוד	מסי עמוד
46, 16, (10) Φ8@20L=140	46, 16, (10) Φ8@10L=140	(1) 6Φ14L=420	20/40	1,5,7,16,33
37, 37, 15, 15, (11) 2XΦ8@20L=120	37, 37, 15, 15, (11) 2XΦ8@10L=120	(2) 8Φw14L=420	20/60	17,2A,20,21,22,25,26,28 29,30,32
45, 45, 15, 15, (12) 2XΦ8@20L=135	45, 45, 15, 15, (12) 2XΦ8@10L=135	(3) 10Φ14L=420	20/75	31
46, 21, (13) Φ8@20L=150	46, 21, (13) Φ8@10L=150	(4) 8Φ14L=420	25/40	14,15,18,19
36, 25, (14) Φ8@20L=140	36, 25, (14) Φ8@10L=140	(5) 8Φ14L=420	30/40	3A,6,8,10,23A
37, 37, 25, 25, (15) 2XΦ8@20L=140	37, 37, 25, 25, (15) 2XΦ8@10L=140	(6) 12Φ14L=420	30/60	24
36, 36, (16) Φ8@20L=160	36, 36, (16) Φ8@10L=160	(7) 10Φ14L=420	40/40	2,3,4
25, 25, (17) 2XΦ8@20L=115	25, 25, (17) 2XΦ8@10L=115	(8) 8Φ14L=420	30/30	9,12,13
45, 45, 25, 25, (18) 2XΦ8@20L=160	45, 45, 25, 25, (18) 2XΦ8@10L=160	(9) 12Φ14L=420	30/75	27

פרט חפיפת רשתות

min 60

פרט תוספת זיון לרשת

הנחת תוספת זיון במקביל לזיון הקיים

תאריך :	תפוצה :
תאריך	שינויים

הערות:-

1) סוג הבטון ב-30

2) יש לקבל אישור המהנדס האחראי לפני היציקה.

אין להתחיל בעבודה לפני קבלת היתר בניה מהגורמים המוסמכים

הקבלן אחראי למידות ולהתאמתן באתר, בכל מקרה של טעות או אי התאמה, על הקבלן להודיע למתכנן לפני הביצוע ולקבל הוראות בכתב לפני הביצוע.

על הקבלן לבנות בהתאמה מושלמת לתכניות שאושרו לבניה ע"י הרשויות ולא לסטות מהן כלל.

על הקבלן לבנות בהתאמה מושלמת לתכניות והמפרטים.

לעיון :		לתאום :	
למכרז :		לביצוע :	

שם הפרוייקט :
טיפת חלב ומרכז לגיל הרך כפר קאסם

שם המזמין :
עיריית כפר קאסם

תוכן הגליון :
תכנית התקרה הראשונה -אגף מזרחי-

מס. גליון : ק-4מ

קנה מידה : 1:50

תכנן : האני חליליה

שרטט : איה מחאמיד

תאריך : 11-10-2025

נוף שירותי הנדסה אזרחית
אנג' חליליה האני
בניין אלספא - קומה א'
נצרת - השכונה המזרחית
ת.ד. 569 יפיע מיקוד 16955
טל' 04-6460515, סיל. 052-8591649
ha-7@zahav.net.il